אדריכלות

לשונית: | שם תכנית: | סטטוס: | מס' פרויקט:

763-1 - NG-R-L02-A

שם הפרויקט:

מכללת בראודה

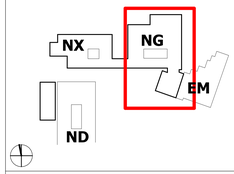

שם התכנית:

רשימת ריהוט2 -מדפים NG

תאריך: 15.5.24	קנ"מ: 1 : 25	אדריכל אחראי: טוני בוריבקר
סטטוס: למכרז	שם קובץ: 763-1-A-A	נבדק ואושר ע"י: חיים קהת

אדריכלים
מנספלד-קהת
03
25.1.26
אל "אפל" 7ע , קומה5מיפה | 04-8571114, 04-8571115 | tel
מודל הנגב , 39Haim , מ.ד.11 | architects@mansfeld-kehat.co.il
המשהה 84מגשר , קומה2 , ת. בדיקה

עדכונים:

מהדורה	תאריך	מהות השינוי	חתימה
01	21.1.25	הוצאת מכרז ריהוט לעיון	טוני
02	21.12.25	NG הוצאת מכרז ריהוט למכללה	טוני
03	25.1.26	NG הוצאת מכרז ריהוט למכללה	טוני

- קיר בטון קיים
- קיר בטון חדש
- קיר בלוק בטון
- קיר בלוק גבס אשבכו עמיד מים
- מחיצת קלה
- קירות/מחיצות עמידי אש
- פריט גבהות — N 001
- פריט אלומיניום — A 001
- פריט מסגרות — M 001
- נמר קירות — W-00
- נמר רצפה — F-00
- נמר תקרה — C-00
- דלת אש — ד.א
- דלת אש עבר — ד.א.ע
- השלמת איקה בהיקף המשקוף
- דיפת בהיטה
- מספר חדר — 100
- ראה חתך: 1000 ברזל — 1
- ראה חזיתי: 1000 ברזל — SE E-001-A
- ראה: 100 מ"מ ברזל — AB 400-A

תכנון	:טוני בוריבקר
שרטוט	:טוני בוריבקר
בדיקה בתהליך	:חיים קהת
בדיקה סופית	:חיים קהת

ISO 9001:2015

המבצע אחראי לבדיקת התכנית ולהתאמתן במקום , על המבצע לבקר את כל המידות ועל כל טעות או אי התאמה עליו להודיע למתכנן
אין לקבוע מידות ע"י מדידה בשרטוט

רשימת ריהוט -ארונות, מדפים וכסאות NG

בנין	מס' פריט	מס' פריט	שם פריט	יצרן*	דגם*	מיקום	רוחב	עומק	גובה	כמות
NG	R	מ-08	מדפי אחסון	מוצרבי	Metalsidem	מחסנים	120	50	250	2
NG	R	מ-10	מדפי אחסון	מוצרבי	Metalsidem	מחסנים	120	40	300	5
NG	R	מ-11	מדפי אחסון	מוצרבי	Metalsidem	מחסנים	120	50	250	3
NG	R	מ-12	מדפי אחסון	מוצרבי	Metalsidem	מחסנים	120	50	300	3
NG	R	מ-13	מדפי אחסון	מוצרבי	Metalsidem	מחסנים	120	60	300	2
NG	R	מ-14	מדפי אחסון	מוצרבי	Metalsidem	מחסנים	180	50	250	1
NG	R	מ-16	מדפי אחסון	מוצרבי	Metalsidem	מחסנים	135	50	300	3
NG	R	מ-17	מדפי אחסון	מוצרבי	Metalsidem	מחסנים	135	60	300	1
NG	R	מ-18	מדפי אחסון	מוצרבי	Metalsidem	מחסנים	135	80	300	1
NG	R	מ-19	מדפי אחסון	מוצרבי	Metalsidem	מחסנים	150	30	300	1
NG	R	מ-20	מדפי אחסון	מוצרבי	Metalsidem	מחסנים	150	50	300	2
NG	R	מ-21	מדפי אחסון	מוצרבי	Metalsidem	מחסנים	150	60	300	2
NG	R	מ-22	מדפי אחסון	מוצרבי	Metalsidem	מחסנים	165	30	300	2
NG	R	מ-23	מדפי אחסון	מוצרבי	Metalsidem	מחסנים	165	60	300	5
NG	R	מ-24	מדפי אחסון	מוצרבי	Metalsidem	מחסנים	180	50	300	2
NG	R	מ-25	מדפי אחסון	מוצרבי	Metalsidem	מחסנים	180	60	300	1
NG	R	מ-26	מדפי אחסון	מוצרבי	Metalsidem	מחסנים	75	40	300	1
NG	R	מ-27	מדפי אחסון	מוצרבי	Metalsidem	מחסנים	105	50	300	1
NG	R	מ-28	מדפי אחסון	מוצרבי	Metalsidem	מחסנים	105	40	250	3
NG	R	מ-31	מדפי אחסון	מוצרבי	Metalsidem	מחסנים	150	50	250	1
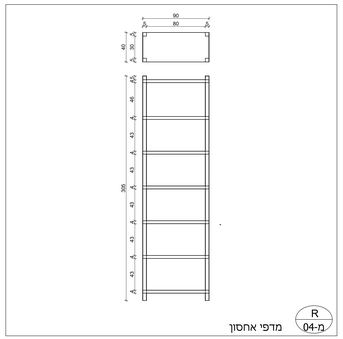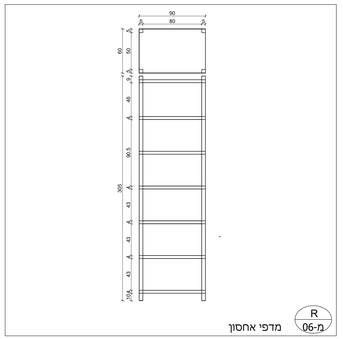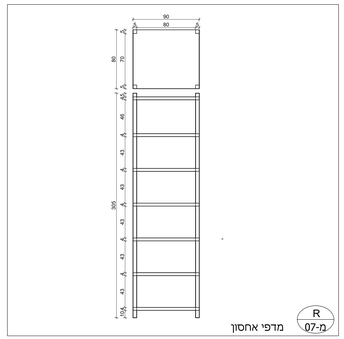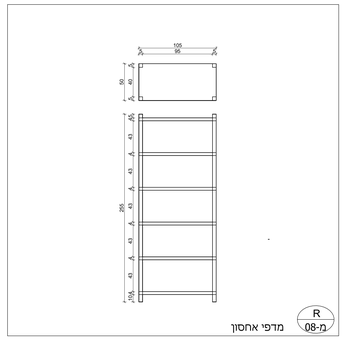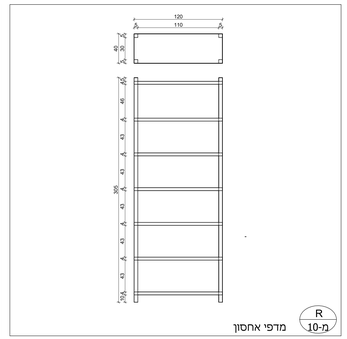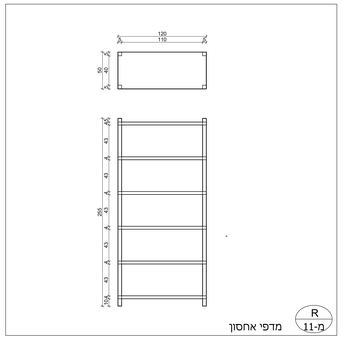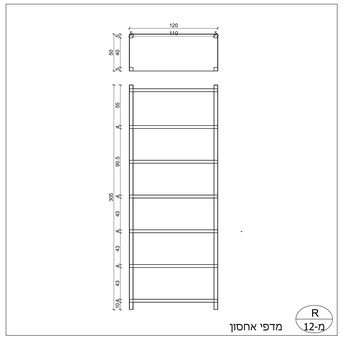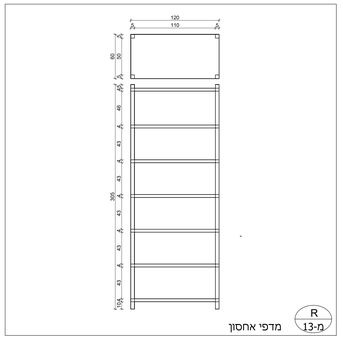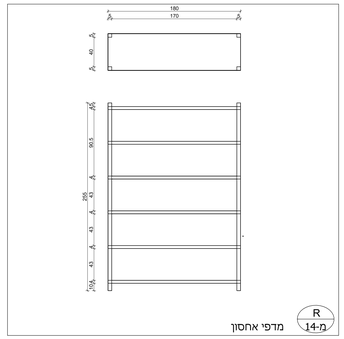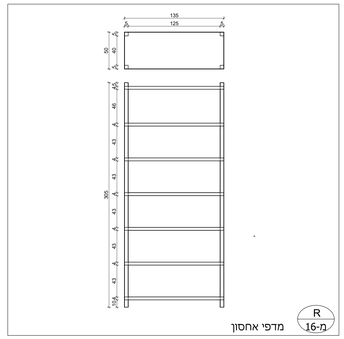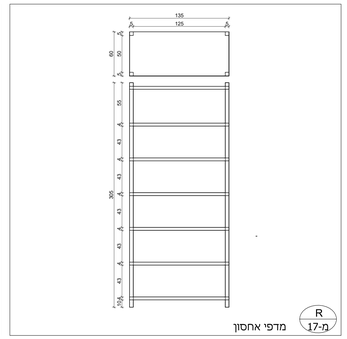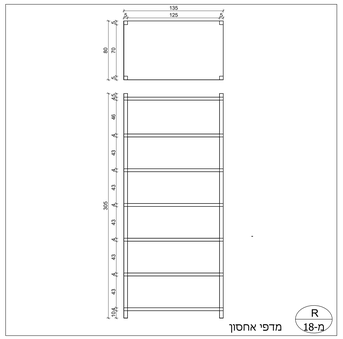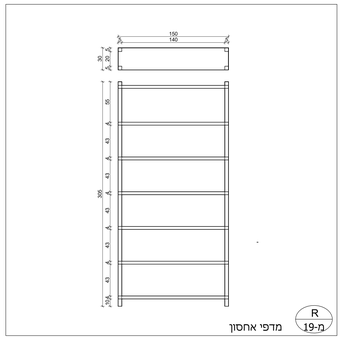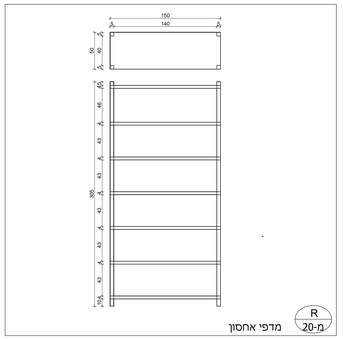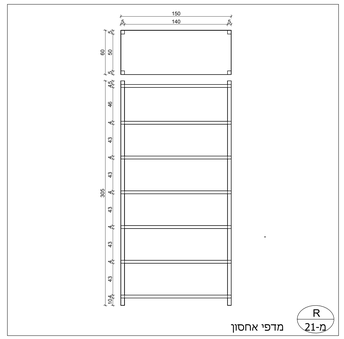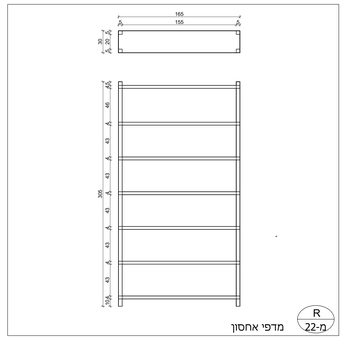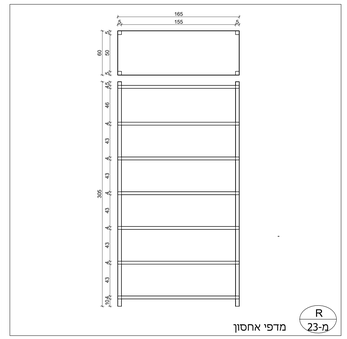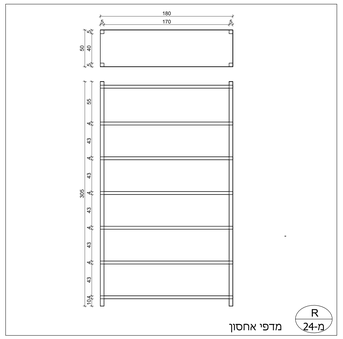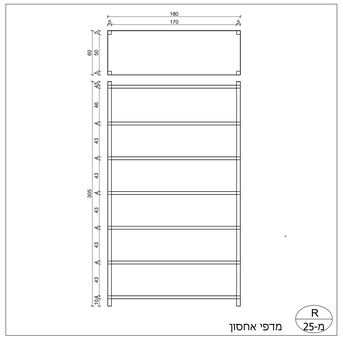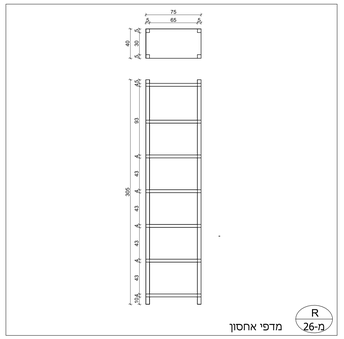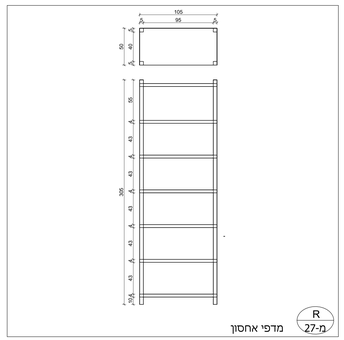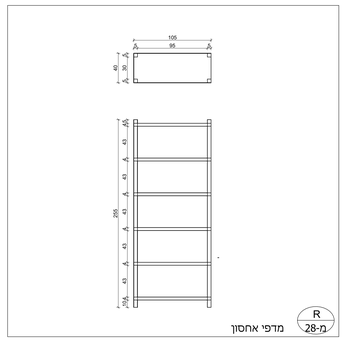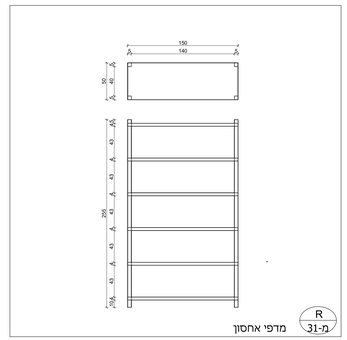
*שם הצבע והדגם יהיה כרשום בטבלה זו או ש"ע